Inhaltsverzeichnis

Anschlagpuffer 06-10
Anschlagpuffer 06-11
Anschlagpuffer 06-12
Anschlagpuffer 06-13
Anschlagpuffer 06-14
Ausziehleiter.....06-2
Bremsbackenfeder 06-6
Bremsrückzugfeder.....06-6
Federklammer 06-8
Gabelköpfe 06-6
Gabelköpfe 06-7
Gasdruckfedern.....06-3
Gasfederböckchen 06-4
Gasfederhalter 06-4
Gummi-Metallpuffer 06-15
Gummi-Metallpuffer 06-16
Haubenhalter 06-17
Kabeltüllen 06-18
Klapptritte 06-1
Pilzpuffer 06-14
Plastik-Kappen 06-20
Plastik-Stopfen.....06-19
Plastik-Stopfen.....06-20
Rammgummi 06-8
Rammpuffer 06-9
Rungenhalter.....06-2
Universalhalter 06-8
Winkelgelenke 06-7
Zurrmulden.....06-5

Stand: November 2024. Änderungen vorbehalten. Alle aktuellen Änderungen finden Sie auf unserer Internetseite: **www.muehlinghaus.de**

Inhaltsverzeichnis

Stand: November 2024. Änderungen vorbehalten. Alle aktuellen Änderungen finden Sie auf unserer Internetseite: **www.muehlinghaus.de**

Klapptritte

Art.-Nr.: 03001
Mat.: St, galvanisch verzinkt
Trittplatte aus rutschfestem Lochprofil
Maße Trittplatte: 165 x 165 mm

Art.-Nr.: 03002
Mat.: St, galvanisch verzinkt
Maße Trittplatte: 150 x 165 mm

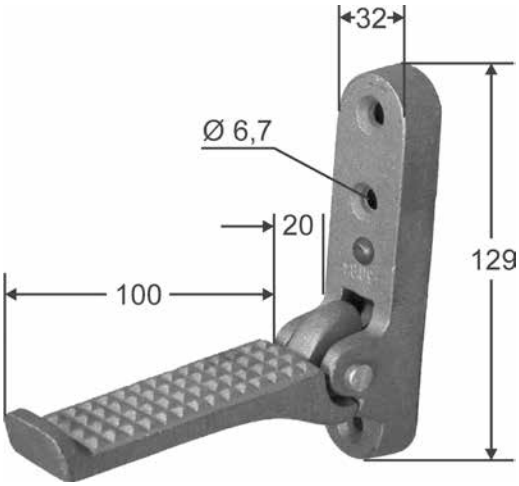

Art.-Nr.: 03004
Mat.: GTW

Stand: November 2024. Änderungen vorbehalten. Alle aktuellen Änderungen finden Sie auf unserer Internetseite: **www.muehlinghaus.de**

Ausziehleiter

Mat.: St, galvanisch verzinkt

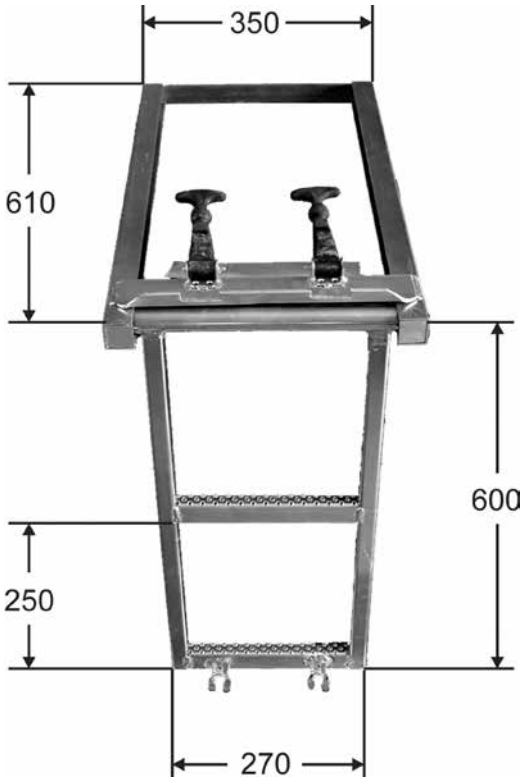

Art.-Nr.: 10315
Stufen: Lochprofil

Rungenhalter

Mat.: St, galvanisch verzinkt

Art.-Nr.	03295	03296	03298
lichte Maße (mm)	10 x 30	10 x 35	13 x 40

Stand: November 2024. Änderungen vorbehalten. Alle aktuellen Änderungen finden Sie auf unserer Internetseite: **www.muehlinghaus.de**

Gasdruckfedern

mit zwei Anschraubaugen

Art.-Nr.	Gasdruck	Kolben Ø	Hub	Zylinder Ø x Länge	Gesamtlänge <-> Lochmitte
09693	550 N	8 mm	200 mm	22 x 245 mm	500 mm
09680	600 N	10 mm	200 mm	28 x 255 mm	500 mm
09681	800 N	10 mm	200 mm	28 x 255 mm	500 mm
09682	1000 N	10 mm	200 mm	28 x 255 mm	500 mm
09694	400 N	10 mm	250 mm	28 x 305 mm	600 mm
09684	600 N	10 mm	250 mm	28 x 305 mm	600 mm
09685	800 N	10 mm	250 mm	28 x 305 mm	600 mm
09686	1000 N	10 mm	250 mm	28 x 305 mm	600 mm
09695	450 N	10 mm	350 mm	28 x 405 mm	800 mm
09696	600 N	10 mm	350 mm	28 x 405 mm	800 mm
09688	800 N	10 mm	350 mm	28 x 405 mm	800 mm
09689	1000 N	10 mm	350 mm	28 x 405 mm	800 mm
09690	1200 N	10 mm	350 mm	28 x 405 mm	800 mm
09697	1300 N	10 mm	350 mm	28 x 405 mm	800 mm

Stroke and extension force of a gas spring to open a flap

Hub und Ausschubkraft der Gasfeder zum Öffnen einer Klappe

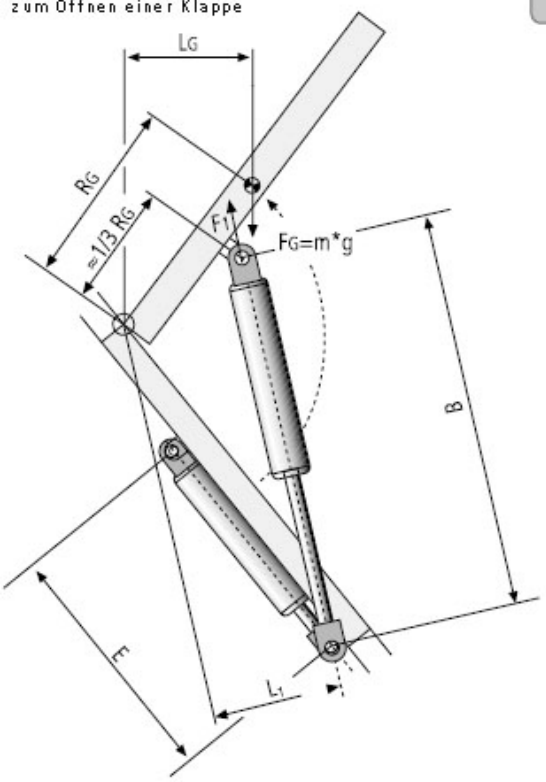

min. stroke / min. Hub $A = B - E$

Extension force / Ausschubkraft $F_1 = \frac{F_G \times L_G}{n \times L_1} \times R$

A:	Stroke of the gas spring	[mm]
B:	Extended length of the gas spring	[mm]
E:	Compressed length of the gas spring	[mm]
F_1:	Extension force of the gas spring	[N]
F_G	Weight force of the application in the centre of gravity	[N]
g:	Acceleration due to gravity 9,81	[m/s²]
L_1:	Vertical distance bearing/deformation axis F_1	[mm]
L_G:	Vertical distance bearing/deformation axis F_G	[mm]
R_G	Radius bearing/centre of gravity	[mm]
m:	Mass (weight) of the application	[kg]
n:	Number of gas springs	[/]
R:	Reserve force factor 1,2 ... 1,3	[/]

A:	Hub der Gasfeder	[mm]
B:	Ausgeschobene Länge der Gasfeder	[mm]
E:	Eingeschobene Länge der Gasfeder	[mm]
F_1:	Ausschubkraft der Gasfeder	[N]
F_G	Gewichtskraft der Anwendung im Schwerpunkt	[N]
g:	Erdbeschleunigung 9,81	[m/s²]
L_1:	Senkr. Abstand Lager/Kraftwirkungslinie F_1	[mm]
L_G:	Senkr. Abstand Lager/Kraftwirkungslinie F_G	[mm]
R_G:	Radius Lager/Schwerpunkt	[mm]
m:	Masse (Gewicht) der Anwendung	[kg]
n:	Anzahl der Gasfedern	[/]
R:	Kraftreservefaktor 1,2 ... 1,3	[/]

Stand: November 2024. Änderungen vorbehalten. Alle aktuellen Änderungen finden Sie auf unserer Internetseite: **www.muehlinghaus.de**

Gasfederböckchen

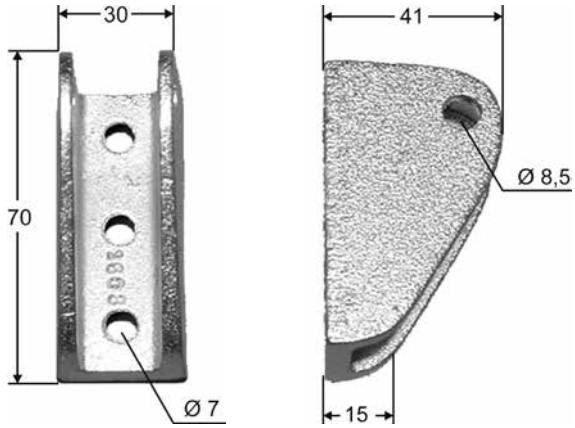

Art.-Nr.: 01603
Mat.: GTW, galvanisch verzinkt
für rechts und links verwendbar

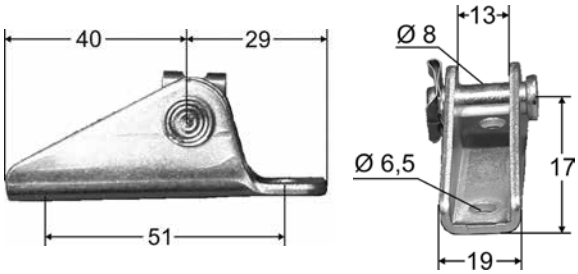

Art.-Nr.: 01606
Mat.: Stahl, galvanisch verzinkt
für rechts und links verwendbar
Lieferumfang: Bolzen und Spannscheibe

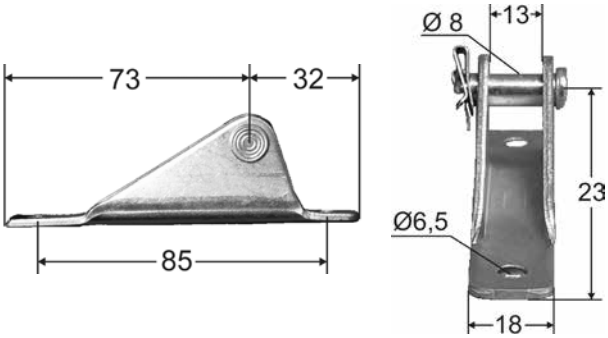

Art.-Nr.: 01607
Mat.: Stahl, galvanisch verzinkt
für rechts und links verwendbar
Lieferumfang: Bolzen und Spannscheibe

Gasfederhalter

Mat.: St., galvanisch verzinkt
Gewinde: M10 x 40 mm

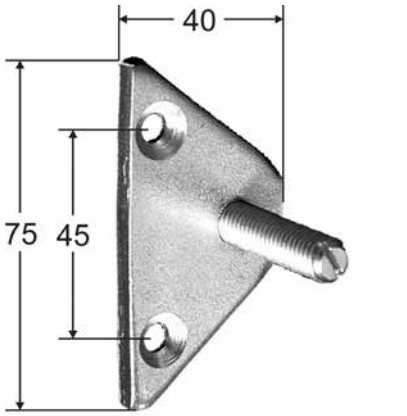

Art.-Nr.: 01601
für rechts und links verwendbar

Stand: November 2024. Änderungen vorbehalten. Alle aktuellen Änderungen finden Sie auf unserer Internetseite: **www.muehlinghaus.de**

Zurrmulden

Mat.: St., galvanisch verzinkt

Art.-Nr.: 11241
komplett 3-teilig
Einbautiefe= 12 mm

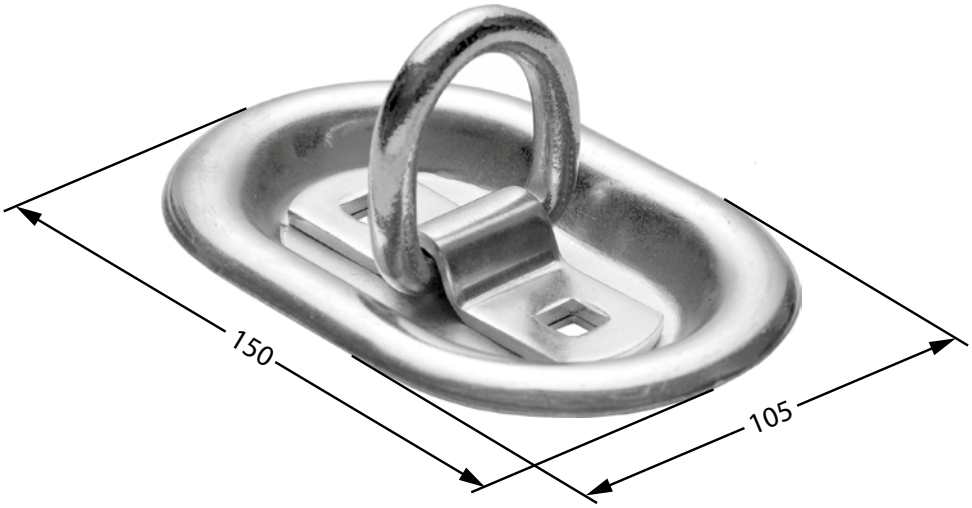

Ersatzbedarf:

Art.-Nr.: 11241 M
lose Mulde
Einbautiefe= 12 mm

Art.-Nr.: 11241 R
loser Zurring

Art.-Nr.: 11241 S
lose Schlaufe

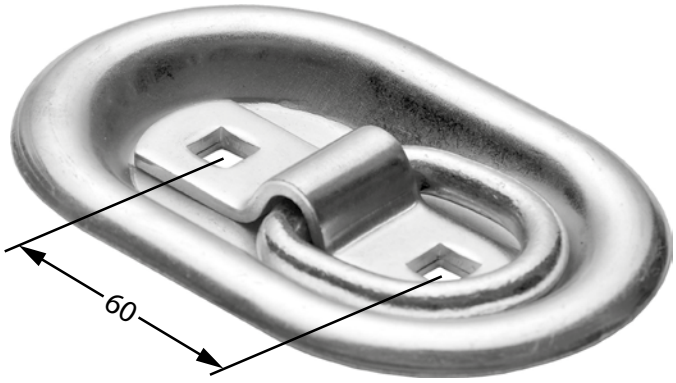

Art.-Nr.: 11245
mit Feder
Belastbarkeit in jede Richtung: 800 daN
Bodenplatte: 2,5 mm
Bohrung Ø: 7 mm

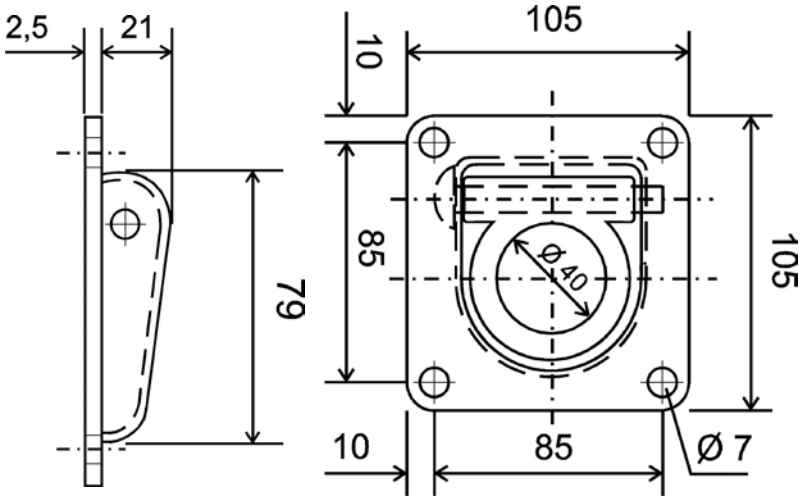

Stand: November 2024. Änderungen vorbehalten. Alle aktuellen Änderungen finden Sie auf unserer Internetseite: **www.muehlinghaus.de**

Bremsrückzugfeder

Mat.: St., galvanisch verzinkt

Art.-Nr.: 08622
Maße (ganze Länge x Ø x Mat.-Stärke):
230 x 22 x 2,5 mm

Bremsbackenfeder

Mat.: St., galvanisch verzinkt

Art.-Nr.: 08623
Maße (ganze Länge x Ø x Mat.-Stärke):
278 x 23,5 x 4,5 mm

Gabelköpfe

Mat.: St., galvanisch verzinkt
Ausführung nach DIN 71752
mit Splintbolzen nach DIN 1434
incl. Scheibe und Splint

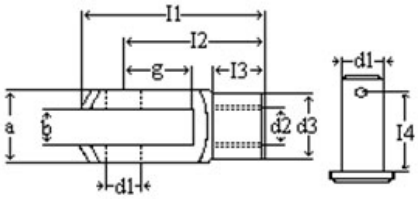

Art.-Nr.	Größe	a	b	g	l2	d2	d1	d3	l1	l3	l4
10348	6 x 12	12	6	12	24	M6	6	10	31	9	14,5
10349	6 x 24	12	6	24	36	M6	6	10	43	9	14,5
10357	8 x 16	16	8	16	32	M8	8	14	42	12	18,7
10352	8 x 32	16	8	32	48	M8	8	14	58	12	18,7
10358	10 x 20	20	10	20	40	M10	10	18	52	15	23,3
10353	10 x 40	20	10	40	60	M10	10	18	72	15	23,2
10359	12 x 24	24	12	24	48	M12	12	20	62	18	28,2
10354	12 x 48	24	12	48	72	M12	12	20	86	18	28,2
10350	14 x 28	27	14	28	56	M14	14	24	72	22,5	31,2
10351	14 x 56	27	14	56	85	M14	14	24	101	22,5	31,2
10355	16 x 32	32	16	32	64	M16	16	26	83	24	36,2
10356	16 x 64	32	16	64	96	M16	16	26	115	24	36,2

alle Maße in mm; weitere Abmessungen auf Anfrage

Stand: November 2024. Änderungen vorbehalten. Alle aktuellen Änderungen finden Sie auf unserer Internetseite: **www.muehlinghaus.de**

Gabelköpfe

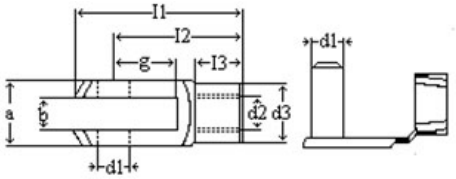

Mat.: St., galvanisch verzinkt
Ausführung nach DIN 71752
mit ES-Bolzen Norm 01

Art.-Nr.	Größe	a	b	g	l2	d2	d1	d3	l1	l3
10148	6 x 12	12	6	12	24	M6	6	10	31	9
10149	6 x 24	12	6	24	36	M6	6	10	43	9
10157	8 x 16	16	8	16	32	M8	8	14	42	12
10152	8 x 32	16	8	32	48	M8	8	14	58	12
10158	10 x 20	20	10	20	40	M10	10	18	52	15
10153	10 x 40	20	10	40	60	M10	10	18	72	15
10159	12 x 24	24	12	24	48	M12	12	20	62	18
10154	12 x 48	24	12	48	72	M12	12	20	86	18
10150	14 x 28	27	14	28	56	M14	14	24	72	22,5
10151	14 x 56	27	14	56	85	M14	14	24	101	22,5
10155	16 x 32	32	16	32	64	M16	16	26	83	24
10156	16 x 64	32	16	64	96	M16	16	26	115	24

alle Maße in mm; weitere Abmessungen auf Anfrage

Winkelgelenke

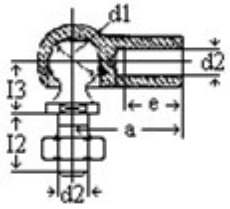

Mat.: St., galvanisch verzinkt
Ausführung nach DIN 71802 Form „CS“
mit Federsicherung durch Bügel

Art.-Nr.	d1	d2	l2	l3	a	e	SW
10245	10	M6	12	11	25	11,5	8
10246	13	M8	16	13	30	14,0	11
10247	16	M10	19	16	35	15,5	13
10248	16	M12	19	16	35	15,5	13

alle Maße in mm; weitere Abmessungen auf Anfrage

Stand: November 2024. Änderungen vorbehalten. Alle aktuellen Änderungen finden Sie auf unserer Internetseite: **www.muehlinghaus.de**

Federklammer

Mat.: Federstahl, galvanisch verzinkt

Art.-Nr.: 02268

Universalhalter

Mat.: Federstahl, galvanisch verzinkt
Rollen aus Gummi

Art.-Nr.: 10855

Rammgummi

Mat.: Gummi, schwarz

Art.-Nr.: 07098

Breite: 40 mm
Höhe: 50 mm
Länge: 3.000 mm

Stand: November 2024. Änderungen vorbehalten. Alle aktuellen Änderungen finden Sie auf unserer Internetseite: **www.muehlinghaus.de**

Rammpuffer

Mat.: Gummi, schwarz

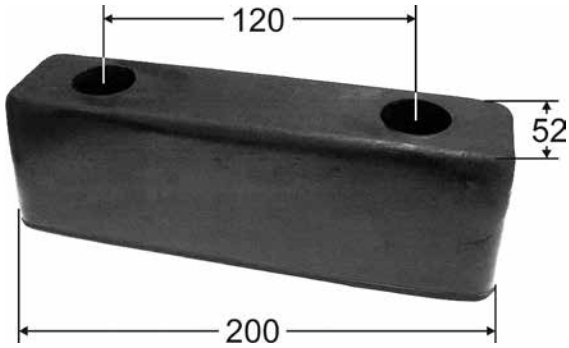

Art.-Nr.: 09080
Höhe: 60 mm

Art.-Nr.: 09080/80
Höhe: 80 mm

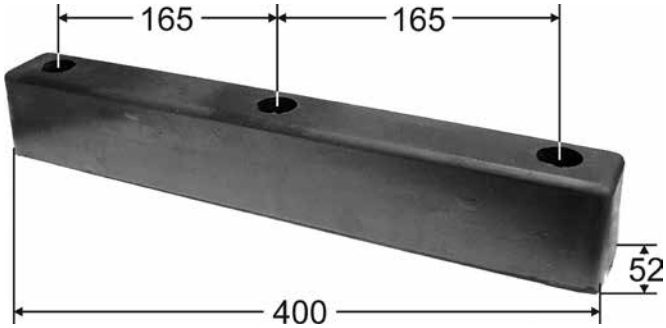

Art.-Nr.: 09081
Höhe: 60 mm

Art.-Nr.: 09081/80
Höhe: 80 mm

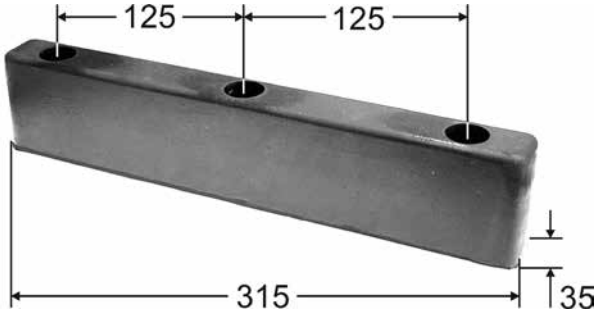

Art.-Nr.: 09082
Höhe: 60 mm

Art.-Nr.: 09084
Höhe: 50 mm

Stand: November 2024. Änderungen vorbehalten. Alle aktuellen Änderungen finden Sie auf unserer Internetseite: **www.muehlinghaus.de**

Anschlagpuffer

Farbe: schwarz

Art.-Nr.: 02538
Mat.: PVC (weich)
Ausführung: konisch

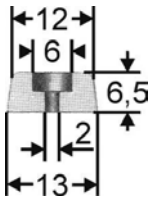

Art.-Nr.: 02490
Mat.: SBR
Ausführung: zylindrisch

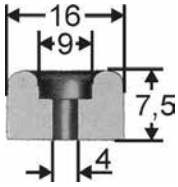

Art.-Nr.: 02541
Mat.: EPDM
Ausführung: zylindrisch

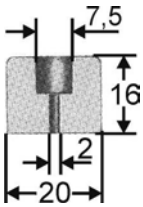

Art.-Nr.: 02492
Mat.: SBR
Ausführung: zylindrisch

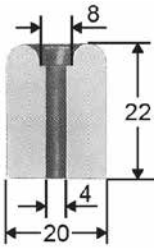

Art.-Nr.: 07513
Mat.: EPDM
Ausführung: zylindrisch

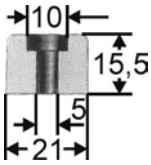

Art.-Nr.: 02491
Mat.: PVC (weich)
Ausführung: konisch

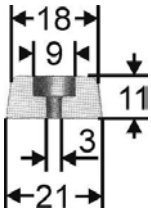

Art.-Nr.: 07514
Mat.: EPDM
Ausführung: konisch

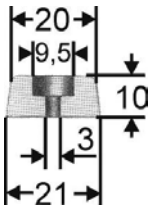

Stand: November 2024. Änderungen vorbehalten. Alle aktuellen Änderungen finden Sie auf unserer Internetseite: **www.muehlinghaus.de**

Anschlagpuffer

Farbe: schwarz

Art.-Nr.: 07511
Mat.: SBR
Ausführung: konisch

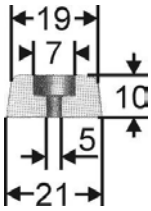

Art.-Nr.: 02497
Mat.: PVC (weich)
Ausführung: konisch

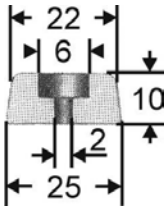

Art.-Nr.: 02494
Mat.: SBR
Ausführung: konisch

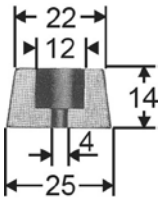

Art.-Nr.: 07501
Mat.: EPDM
Ausführung: konisch

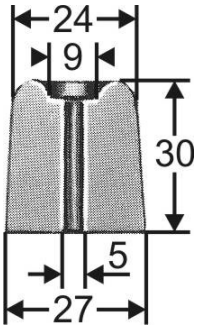

Art.-Nr.: 07507
Mat.: EPDM
Ausführung: konisch

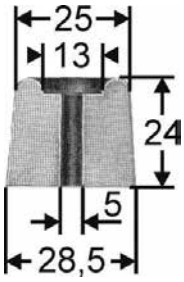

Stand: November 2024. Änderungen vorbehalten. Alle aktuellen Änderungen finden Sie auf unserer Internetseite: **www.muehlinghaus.de**

Anschlagpuffer

Farbe: schwarz

Art.-Nr.: 07509
Mat.: NK-SBR
Ausführung: konisch

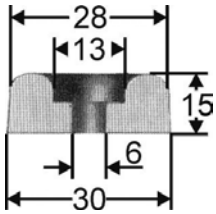

Art.-Nr.: 07518
Mat.: SBR
Ausführung: zylindrisch

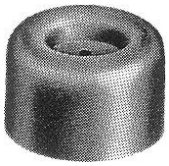

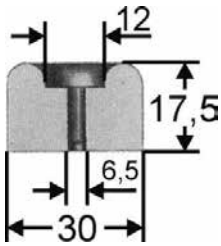

Art.-Nr.: 07506
Mat.: SBR
Ausführung: konisch

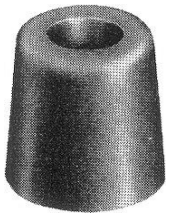

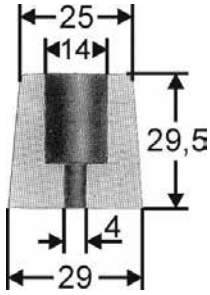

Art.-Nr.: 02543
Mat.: SBR
Ausführung: zylindrisch

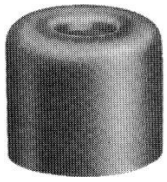

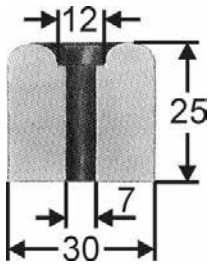

Art.-Nr.: 07502
Mat.: SBR
Ausführung: zylindrisch

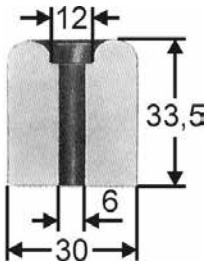

Stand: November 2024. Änderungen vorbehalten. Alle aktuellen Änderungen finden Sie auf unserer Internetseite: **www.muehlinghaus.de**

Anschlagpuffer

Farbe: schwarz

Art.-Nr.: 07508
Mat.: SBR
Ausführung: zylindrisch

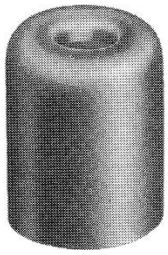

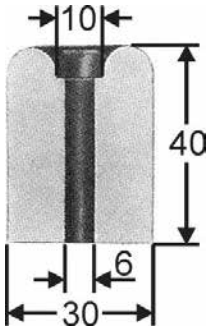

Art.-Nr.: 02545
Mat.: SBR
Ausführung: zylindrisch

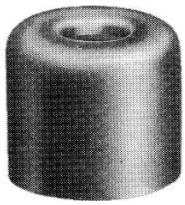

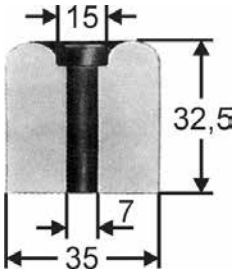

Art.-Nr.: 02546
Mat.: SBR
Ausführung: zylindrisch

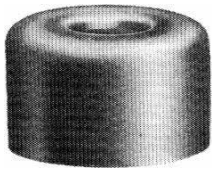

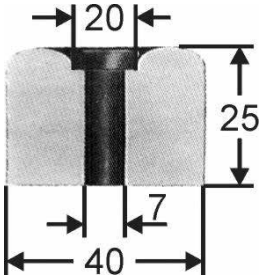

Art.-Nr.: 07512
Mat.: EPDM
Ausführung: konisch

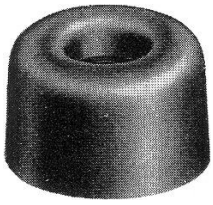

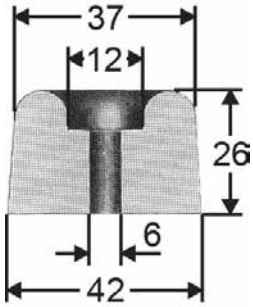

Stand: November 2024. Änderungen vorbehalten. Alle aktuellen Änderungen finden Sie auf unserer Internetseite: **www.muehlinghaus.de**

Anschlagpuffer

Farbe: schwarz

Art.-Nr.: 02547
Mat.: SBR
Ausführung: zylindrisch

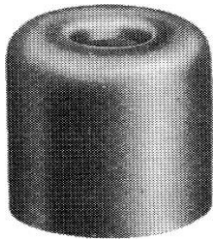

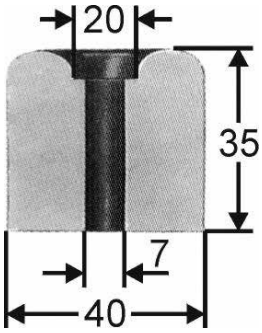

Art.-Nr.: 07500
Mat.: SBR
Ausführung: zylindrisch

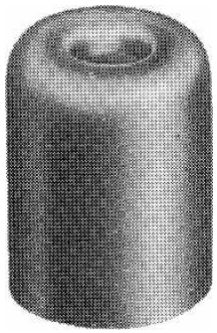

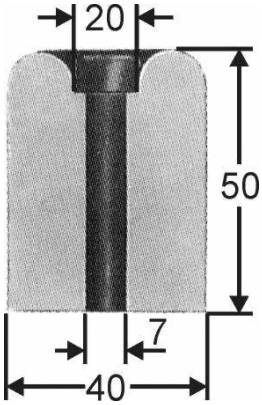

Pilzpuffer

Art.-Nr.: 02498
Farbe: hellgrau

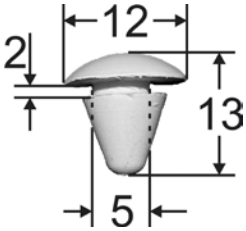

Stand: November 2024. Änderungen vorbehalten. Alle aktuellen Änderungen finden Sie auf unserer Internetseite: **www.muehlinghaus.de**

Gummi-Metallpuffer

Gummi Mat.: NR, Naturkautschuk
schwarzer Gummipuffer auf verzinkten Metallplatten
aufvulkanisiert , mit Gewindezapfen bzw. Innengewinde

Art.-Nr.	D	H	Gewinde	L
12345	20 mm	20 mm	M6	19 mm
12346	25 mm	25 mm	M6	19 mm
12355	25 mm	20 mm	M6	17 mm
12347	30 mm	25 mm	M8	21 mm
12348	40 mm	25 mm	M8	23 mm
12350	40 mm	22 mm	M6	18 mm

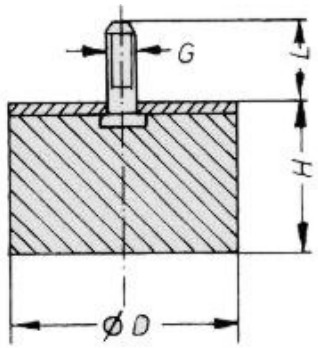

Art.-Nr.	D	H	Gewinde	L
12336	20 mm	25 mm	M6	19 mm
12358	20 mm	15 mm	M6	18 mm
12337	25 mm	30 mm	M6	19 mm
12338	30 mm	30 mm	M8	21 mm
12357	30 mm	15 mm	M8	22 mm
12340	40 mm	30 mm	M8	24 mm
12341	40 mm	35 mm	M8	24 mm
12342	40 mm	35 mm	M10	24 mm
12343	50 mm	40 mm	M10	30 mm
12353	50 mm	20 mm	M10	27 mm
12354	50 mm	30 mm	M10	27 mm
12356	60 mm	30 mm	M10	27 mm
12351	75 mm	25 mm	M12	35 mm

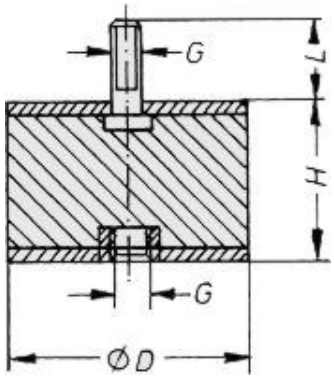

Art.-Nr.	D	H	Gewinde	L
12320	20 mm	15 mm	M6	19 mm
12321	20 mm	20 mm	M6	19 mm
12322	20 mm	25 mm	M6	19 mm
12323	25 mm	20 mm	M6	19 mm
12324	25 mm	30 mm	M6	19 mm
12325	30 mm	25 mm	M8	21 mm
12326	30 mm	40 mm	M8	21 mm
12328	50 mm	30 mm	M10	30 mm
12329	50 mm	40 mm	M10	30 mm
12330	75 mm	50 mm	M12	37 mm
12331	100 mm	60 mm	M16	46 mm

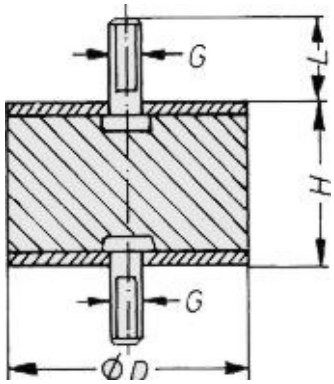

Weitere Abmessungen auf Anfrage

Stand: November 2024. Änderungen vorbehalten. Alle aktuellen Änderungen finden Sie auf unserer Internetseite: **www.muehlinghaus.de**

Gummi-Metallpuffer

Gummi Mat.: NR, Naturkautschuk
schwarzer Gummipuffer auf verzinkten Metallplatten
aufvulkanisiert , mit Gewindezapfen bzw. Innengewinde

Art.-Nr.	D	H	Gewinde
12300	15 mm	15 mm	M4
12301	20 mm	20 mm	M6
12302	20 mm	25 mm	M6
12304	25 mm	15 mm	M6
12305	25 mm	20 mm	M6
12306	25 mm	30 mm	M6
12359	30 mm	20 mm	M8
12307	30 mm	30 mm	M8
12308	30 mm	40 mm	M8
12310	40 mm	30 mm	M8
12311	40 mm	35 mm	M8
12312	50 mm	40 mm	M10

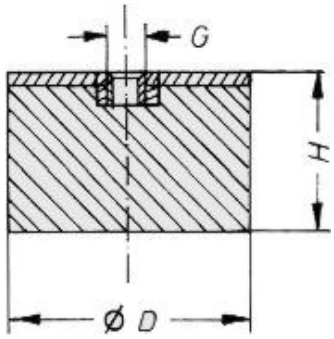

Weitere Abmessungen auf Anfrage

Art.-Nr.: 12290

schwarzer Gummipuffer auf verzinkter Metallplatte
mit Gewindezapfen M10 x 28 mm
aufvulkanisiert

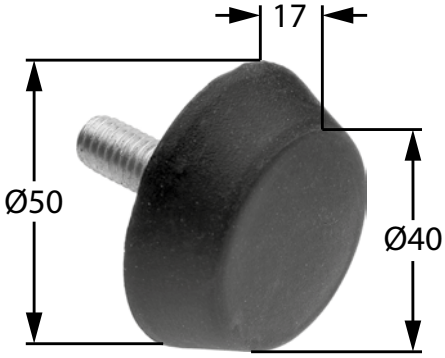

Art.-Nr.: 12370

schwarzer Gummipuffer auf verzinkter Metallplatte
mit Gewindezapfen M 10 x 28 mm
aufvulkanisiert

Stand: November 2024. Änderungen vorbehalten. Alle aktuellen Änderungen finden Sie auf unserer Internetseite: **www.muehlinghaus.de**

Haubenhalter

Art.-Nr.: 03529
kompletter Haubenhalter

bestehend aus:

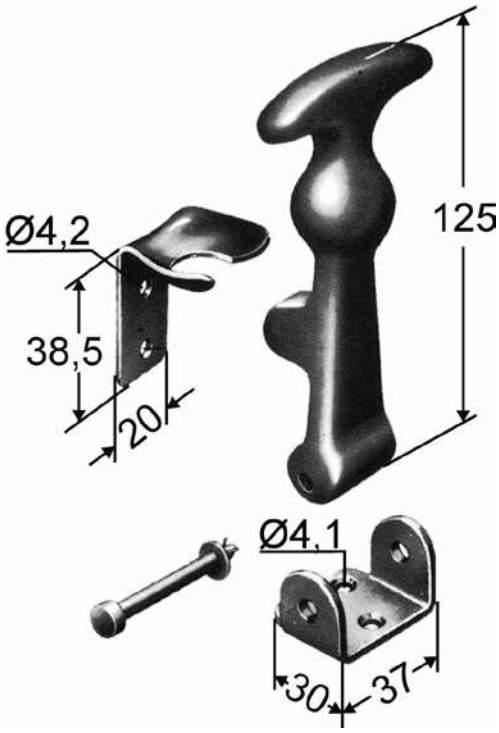

Art.-Nr.: 03529 Anhaker	Art.-Nr.: 03529 A
Anhaker Mat.: St., galvanisch verzinkt	Gummiteil Mat.: EPDM, schwarz 60° +/-5° Shore

Art.-Nr.: 03529 Bolzen	Art.-Nr.: 03529 Böckchen
Bolzen mit Scheibe und Splint Mat.: St., galvanisch verzinkt	Böckchen gelocht Mat.: St., galvanisch verzinkt

Art.-Nr.: 03539
kompletter Haubenhalter
wie Art.-Nr.: 03529
jedoch mit VA- Beschlägen

VA

Art.-Nr.: 03533
kompletter Haubenhalter

bestehend aus:

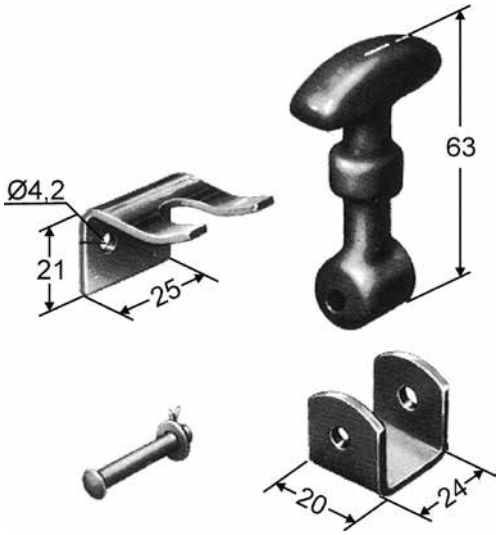

Art.-Nr.: 03533 Anhaker	Art.-Nr.: 03533 A
Anhaker Mat.: St., galvanisch verzinkt	Gummiteil Mat.: NR, schwarz 60° +/-5° Shore

Art.-Nr.: 03533 Bolzen	Art.-Nr.: 03533 Böckchen
Bolzen mit Scheibe und Splint Mat.: St., galvanisch verzinkt	Böckchen ungelocht Mat.: St., galvanisch verzinkt

Stand: November 2024. Änderungen vorbehalten. Alle aktuellen Änderungen finden Sie auf unserer Internetseite: **www.muehlinghaus.de**

Kabeltüllen

Mat.: Gummi, schwarz
einseitig

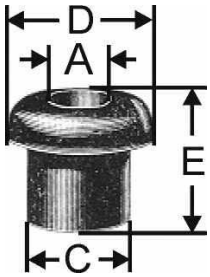

Art.-Nr.	A	C	D	E
02602	6,0 mm	10,0 mm	14,0 mm	12,0 mm
02614	8,0 mm	12,0 mm	16,0 mm	13,5 mm

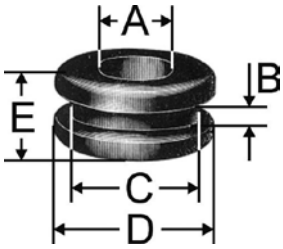

Mat.: Gummi, schwarz bzw. PVC, schwarz
zweiseitig

Art.-Nr.	A	B	C	D	E	Material
12101	4,5 mm	1,2 mm	6,5 mm	9,5 mm	6,0 mm	PVC
12102	6,0 mm	1,0 mm	8,0 mm	11,5 mm	6,0 mm	PVC
12105	4,8 mm	1,5 mm	8,0 mm	14,0 mm	6,0 mm	PVC
12117	6,0 mm	1,5 mm	9,0 mm	11,5 mm	6,0 mm	PVC
12107	6,0 mm	2,0 mm	9,8 mm	12,7 mm	8,0 mm	PVC
02604	8,0 mm	1,5 mm	10,0 mm	14,0 mm	7,0 mm	Gummi
12116	8,0 mm	1,5 mm	10,0 mm	14,0 mm	8,0 mm	PVC
12103	9,0 mm	1,0 mm	11,0 mm	16,0 mm	6,5 mm	PVC
02615	10,0 mm	7,0 mm	11,5 mm	18,0 mm	13,0 mm	Gummi
12113	9,0 mm	1,0 mm	12,0 mm	16,0 mm	6,5 mm	PVC
12112	9,0 mm	1,5 mm	12,0 mm	16,0 mm	6,5 mm	PVC
12109	10,0 mm	2,0 mm	12,0 mm	17,5 mm	7,0 mm	PVC
02609	8,0 mm	3,0 mm	12,0 mm	15,0 mm	9,0 mm	Gummi
12104	10,0 mm	4,0 mm	12,0 mm	18,0 mm	11,0 mm	PVC
02613	10,0 mm	4,0 mm	13,5 mm	18,0 mm	11,0 mm	Gummi
12110	8,0 mm	1,0 mm	14,0 mm	18,0 mm	6,0 mm	PVC
02611	12,5 mm	7,0 mm	15,0 mm	21,0 mm	13,0 mm	Gummi
02616	12,0 mm	4,0 mm	18,3 mm	25,0 mm	10,0 mm	Gummi
02603	12,0 mm	4,0 mm	20,0 mm	25,0 mm	10,0 mm	Gummi
02617	16,0 mm	3,0 mm	24,0 mm	30,0 mm	11,0 mm	Gummi
12106*	20,0 mm	3,0 mm	30,0 mm	33,0 mm	11,0 mm	PVC

* Die Tülle Nr. 12106 ist einseitig geschlossen!

Stand: November 2024. Änderungen vorbehalten. Alle aktuellen Änderungen finden Sie auf unserer Internetseite: **www.muehlinghaus.de**

Plastik-Stopfen

Mat.: PVC, schwarz
für Viekantrohre mit 1,5 - 2 mm Wandstärke

Art.-Nr.	für Rohr
01000	10 mm
01001	12 mm
01002	13 mm
01003	15 mm
01004	16 mm

Art.-Nr.	für Rohr
01005	18 mm
01006	20 mm
01007	22 mm
01008	25 mm
01009	30 mm

Art.-Nr.	für Rohr
01010	35 mm
01011	40 mm
01012	50 mm
01013	60 mm

Weitere Abmessungen und Farben auf Anfrage

Mat.: PVC, schwarz
für Viekantrohre mit 1,5 - 2 mm Wandstärke

Art.-Nr.	für Rohr
01020	20 x 10 mm
01021	25 x 10 mm
01022	30 x 10 mm
01023	40 x 10 mm
01024	20 x 15 mm
01025	25 x 15 mm
01026	30 x 15 mm
01027	40 x 15 mm
01028	45 x 15 mm
01029	20 x 16 mm
01030	25 x 20 mm

Art.-Nr.	für Rohr
01031	30 x 20 mm
01032	35 x 20 mm
01033	40 x 20 mm
01034	50 x 20 mm
01035	60 x 20 mm
01036	35 x 25 mm
01037	40 x 25 mm
01038	45 x 25 mm
01039	50 x 25 mm
01040	60 x 25 mm
01041	35 x 30 mm

Art.-Nr.	für Rohr
01042	40 x 30 mm
01043	50 x 30 mm
01044	60 x 30 mm
01045	70 x 30 mm
01046	80 x 30 mm
01047	55 x 34 mm
01048	50 x 40 mm
01049	60 x 40 mm
01050	70 x 40 mm
01051	80 x 40 mm

Weitere Abmessungen und Farben auf Anfrage

Stand: November 2024. Änderungen vorbehalten. Alle aktuellen Änderungen finden Sie auf unserer Internetseite: **www.muehlinghaus.de**

Plastik-Stopfen

Mat.: PVC
für Rundrohre

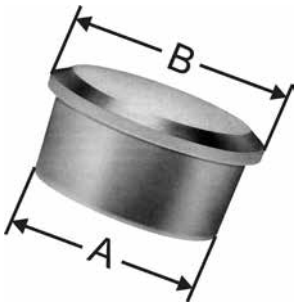

Art.-Nr.	A	B	Farbe
01060	6,0 mm	11,0 mm	schwarz
01061	7,0 mm	11,0 mm	natur
01062	8,0 mm	11,0 mm	schwarz
01063	8,5 mm	12,0 mm	natur
01064	9,4 mm	13,0 mm	natur
01065	10,0 mm	15,0 mm	natur
01066	10,7 mm	14,5 mm	natur
01067	12,0 mm	15,0 mm	schwarz
01068	12,5 mm	17,5 mm	natur
01069	13,5 mm	18,0 mm	natur
01070	14,4 mm	19,0 mm	natur
01071	15,4 mm	19,0 mm	natur
01072	16,8 mm	20,0 mm	schwarz
01073	17,2 mm	23,0 mm	natur
01074	19,6 mm	26,0 mm	schwarz

Art.-Nr.	A	B	Farbe
01075	20,0 mm	26,0 mm	schwarz
01076	21,0 mm	26,0 mm	natur
01077	24,0 mm	28,0 mm	natur
01078	24,5 mm	32,0 mm	natur
01079	27,5 mm	34,5 mm	schwarz
01080	36,0 mm	42,0 mm	schwarz
01081	42,0 mm	49,0 mm	schwarz
01082	43,2 mm	50,0 mm	natur
01083	51,5 mm	55,0 mm	natur
01084	54,0 mm	61,0 mm	schwarz
01085	58,0 mm	61,0 mm	natur
01086	62,6 mm	72,0 mm	natur
01087	71,0 mm	78,0 mm	natur
01088	111,0 mm	129,5 mm	natur

Weitere Abmessungen und Farben auf Anfrage

Plastik-Kappen

Mat.: PVC
für Rundrohre zum überstülpen

Art.-Nr.	Rohr Ø
01100	- 15 mm
01101	16 - 17 mm
01102	- 18 mm
01103	- 20 mm
01105	25 - 26 mm

Art.-Nr.	Rohr Ø
01107	30 - 31 mm
01110	40 - 41 mm
01114	50 - 51 mm
01116	59 - 60 mm

Stand: November 2024. Änderungen vorbehalten. Alle aktuellen Änderungen finden Sie auf unserer Internetseite: **www.muehlinghaus.de**